www.aver.com

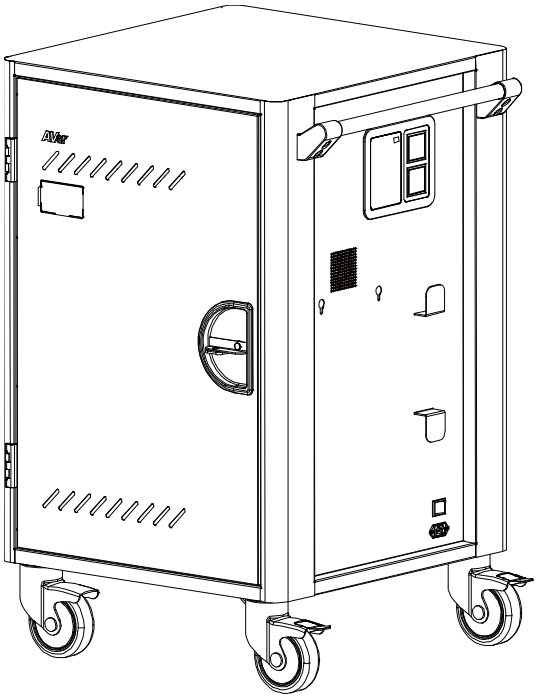

C30u

Инструкция

ВНИМАНИЕ!

НЕУКОСНИТЕЛЬНО СОБЛЮДАЙТЕ МЕРЫ БЕЗОПАСНОСТИ

ВНИМАНИЕ

Эта тележка может эксплуатироваться только с нагрузкой не выше указанной. Превышение указанной нагрузки может привести к неустойчивости и быть опасным для здоровья.

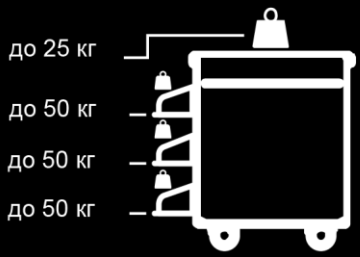

Размещайте устройства, начиная с нижней полки, чтобы предотвратить риск опрокидывания.

- Неосторожное обращение детей с мебелью для аудио- и видеооборудования может привести к смерти или увечью. Пульт управления или игрушка на предмете обстановки могут побудить ребенка забраться наверх, что может привести к опрокидыванию мебели на ребенка.
- Размещение аудио- и видеооборудования на мебели, не предназначенной специально для этого, может привести к летальному исходу или серьезной травме вследствие ее обрушения или опрокидывания на ребенка.

ОСТОРОЖНО!

- **НЕ** позволяйте сидеть и стоять на тележке, а также взбираться на нее.
- **НЕ** поднимайте тележку.
- **НЕ** блокируйте вентиляционные отверстия, которые используются для циркуляции воздуха.
- **НЕ** перегружайте полки тележки (максимальная нагрузка на рабочую платформу = 25 кг, максимальная нагрузка на выдвижную полку = 50 кг).
- **НЕ** помещайте на верхнюю поверхность тележки оборудование, вес которого превышает максимально допустимую нагрузку.
- При перемещении тележки на ней **НЕ** должны находиться какие-либо устройства (телевизор, монитор, камера и т. п.).
- Запрещается размещать телевизор/монитор на тележке.
- Перед перемещением тележки отсоедините кабель питания от настенной розетки.
- При перемещении тележки убедитесь, что кабель питания смотан и надежно закреплен.

УВЕДОМЛЕНИЕ О СООТВЕТСТВИИ ПРАВИЛАМ FCC (Класс A)

Данное устройство соответствует Правилам ФКС в части 15. Его эксплуатация должна отвечать следующим двум условиям: (1) данное устройство не может оказывать опасного воздействия и (2) данное устройство должно принимать любое входящее воздействие, включая помехи, вызывающие нежелательные эффекты.

Заявление о соответствии требованиям Федеральной комиссии по связи

ПРИМЕЧАНИЕ. Данное устройство протестировано и соответствует ограничениям, установленным для электронных устройств класса A согласно Правилам ФКС в части 15. Данные ограничения призваны обеспечить разумную защиту от неблагоприятного воздействия в жилых помещениях. Данное оборудование создает, использует и способно излучать энергию на радиочастотах и в случае нарушения инструкций при монтаже и эксплуатации способно оказывать неблагоприятное воздействие на радиосвязь. При этом отсутствие такого воздействия не гарантируется в каждом конкретном случае. Если устройство вносит помехи в принимаемый радио- и телевизионный сигнал, что может быть определено путем временного отключения устройства, рекомендуется устранить такие помехи с помощью одной или нескольких из следующих мер:

- Изменить направление или место установки принимающей антенны.
- Увеличить расстояние между устройством и приемником.
- Подсоединить устройство к розетке в электрической цепи, отличной от цепи приемника.
- Обратиться за помощью к продавцу или опытному радиотелевизионному специалисту.

Класс A по ITE

Класс A по ITE — категория всех прочих ITE, которые удовлетворяют требованиям для класса A по ITE, однако не удовлетворяют требованиям класса B по ITE. Продажа таких устройств не ограничивается, при этом в инструкции по эксплуатации должно включаться следующее предупреждение:

Предупреждение. Это изделие относится к изделиям класса A. В жилых зонах данное изделие может вызывать радиопомехи, для устранения которых потребуется принять соответствующие меры.

Заявление о соответствии требованиям ЕС (Класс A)

Настоящим подтверждается, что данное изделие соответствует требованиям, изложенным в директивах совета по сближению законодательств стран-членов ЕС, относящихся к Директиве по электромагнитной совместимости 2014/30/EU.

Предупреждение. Это изделие относится к изделиям класса A. В жилых зонах данное изделие может вызывать радиопомехи, для устранения которых потребуется принять соответствующие меры.

ОГРАНИЧЕНИЕ ОТВЕТСТВЕННОСТИ

В отношении содержимого настоящей документации, его качества, эффективности, возможности коммерческого использования или применимости для конкретной цели не дается каких-либо гарантий и заверений. Информация, представленная в данной документации, тщательно проверена на достоверность. Тем не менее, наличие неточностей не влечет за собой какую-либо ответственность. Сведения в данной документации могут быть изменены без предварительного уведомления.

Ни при каких обстоятельствах компания AVer Information Inc. не несет ответственность за прямые, непрямые, фактически обусловленные, побочные или косвенные убытки, связанные с использованием или невозможностью использовать данное изделие или документацию, даже при условии информирования о возможности подобных убытков.

ТОВАРНЫЕ ЗНАКИ

AVer — товарный знак, принадлежащий AVer Information Inc. Другие товарные знаки приводятся исключительно в информационных целях и принадлежат соответствующим компаниям.

АВТОРСКИЕ ПРАВА

©2016 AVer Information Inc. Все права защищены.

Все права на данный объект принадлежат AVer Information Inc. Воспроизведение или передача в любой форме и любыми средствами без предварительного разрешения от AVer Information Inc. в письменном виде запрещены. Сведения и технические характеристики могут быть изменены без предварительного уведомления.

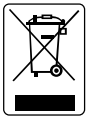

Значок перечеркнутого мусорного бака указывает, что это изделие запрещается утилизировать как обычные бытовые отходы. Подлежащее утилизации оборудование необходимо передать в специальный пункт сбора для переработки или утилизации электрического и электронного оборудования. Сведения о пунктах сбора отработанного оборудования для переработки можно получить в местной службе по утилизации и переработке отходов или в месте приобретения изделия.

Содержание

I. Введение 1

Комплектация.....1

Габаритные размеры тележки.....1

Схема тележки 2

Светодиодная индикация состояния 3

Запор дверцы.....4

II. НАСТРОЙКА 5

III. ТЕХНИЧЕСКИЕ ХАРАКТЕРИСТИКИ 8

I. Введение

Комплектация

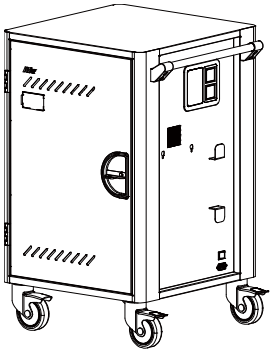

Тележка C30u

Инструкция

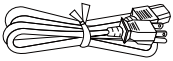

Кабель питания

Габаритные размеры тележки

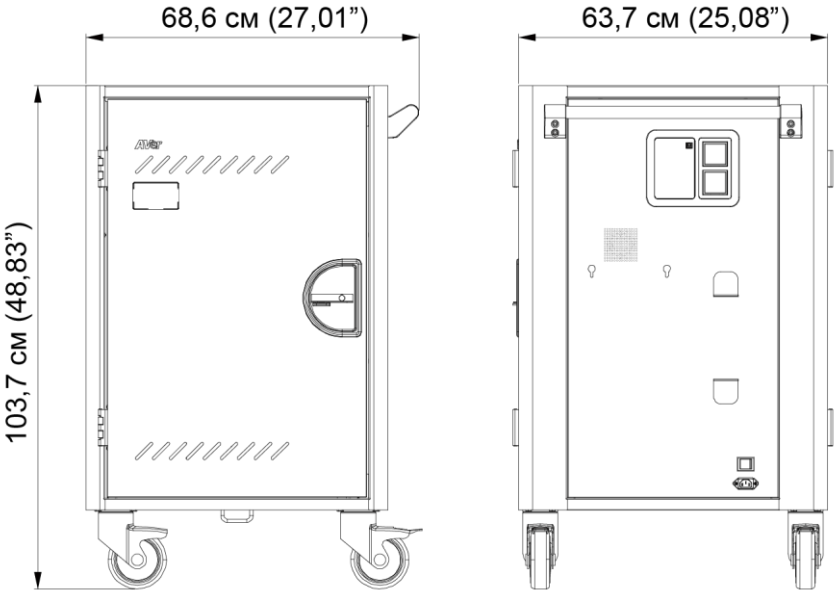

Схема тележки

Вид спереди

Вид сбоку

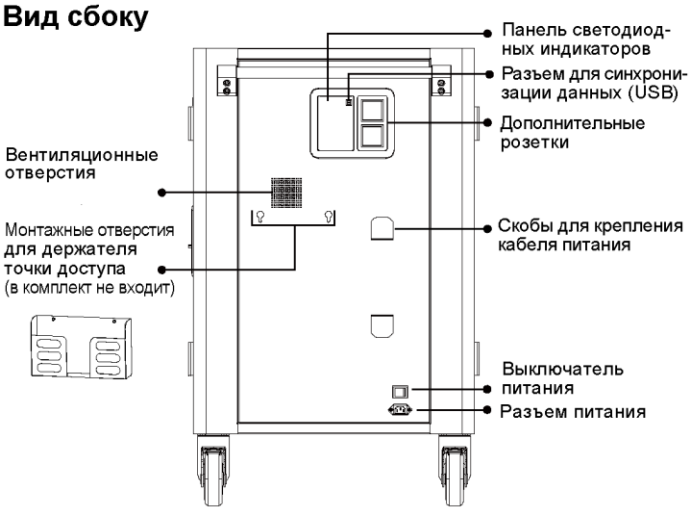

[Примечание]

1. Типы дополнительных розеток и входных разъемов питания зависят от страны.
2. Путем подключения через порт синхронизации данных к внешнему ноутбуку пользователь может одновременно загружать приложения, видео, файлы, музыку на все устройства iPad.

[Примечание] Убедитесь, что держатель точки доступа сбалансирован и надежно прикреплен к тележке.

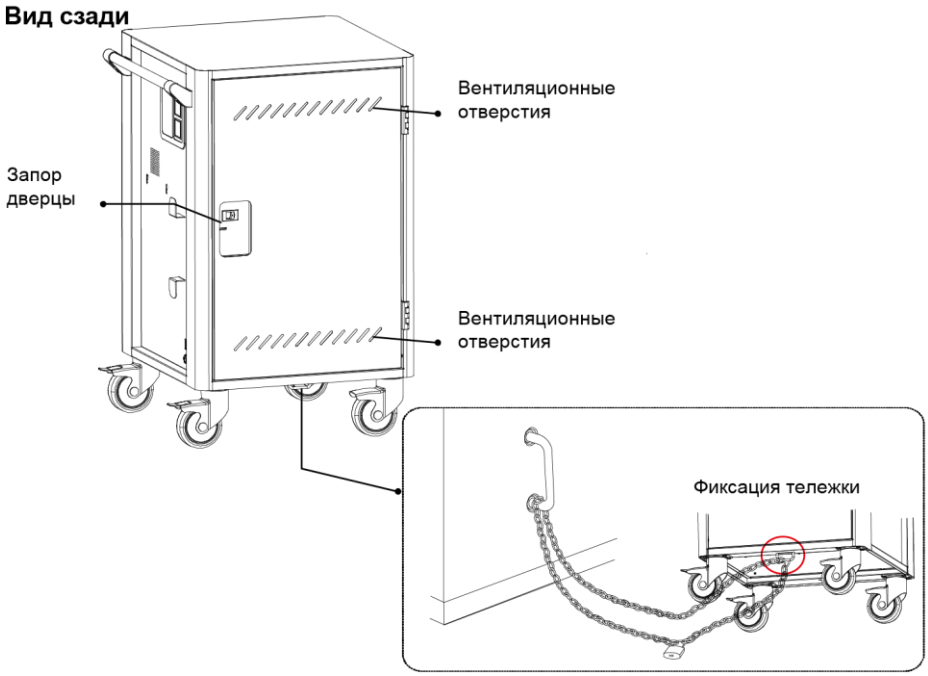

Светодиодная индикация состояния

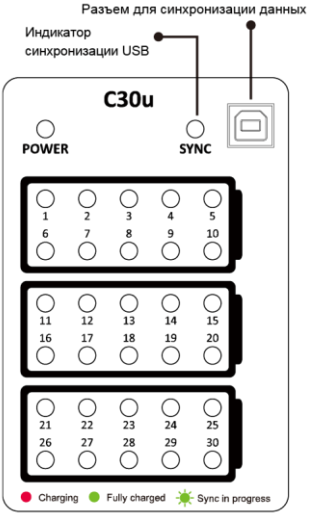

Индикатор	Описание
Состояние устройства (x30)	**Красный:** ведется зарядка аккумулятора.
	Зеленый: аккумулятор полностью заряжен.
	Мигающий зеленый: производится синхронизация.
Индикатор синхронизации USB	**Синий:** подсоединен кабель для синхронизации данных.

Запор дверцы

[Примечание] Размеры отверстий под дужку замка на передней и задней дверцах — 8 мм.

Вид спереди

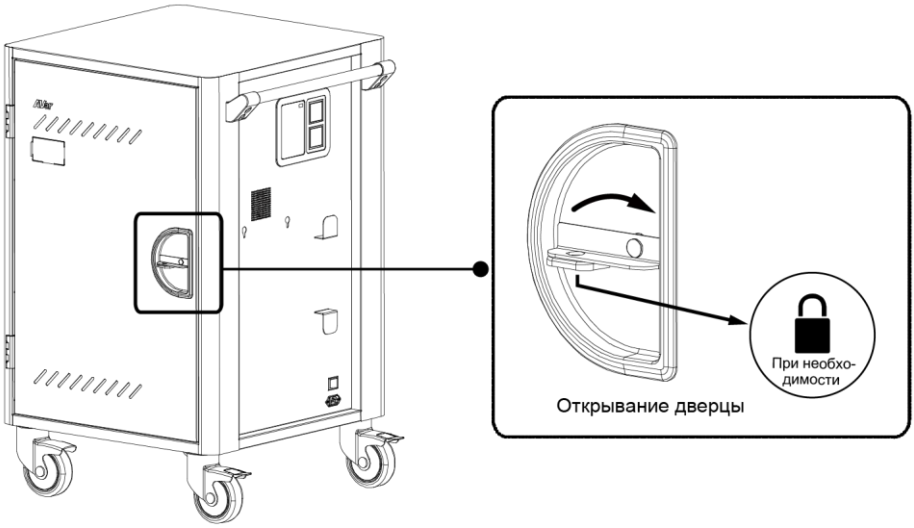

Вид сзади

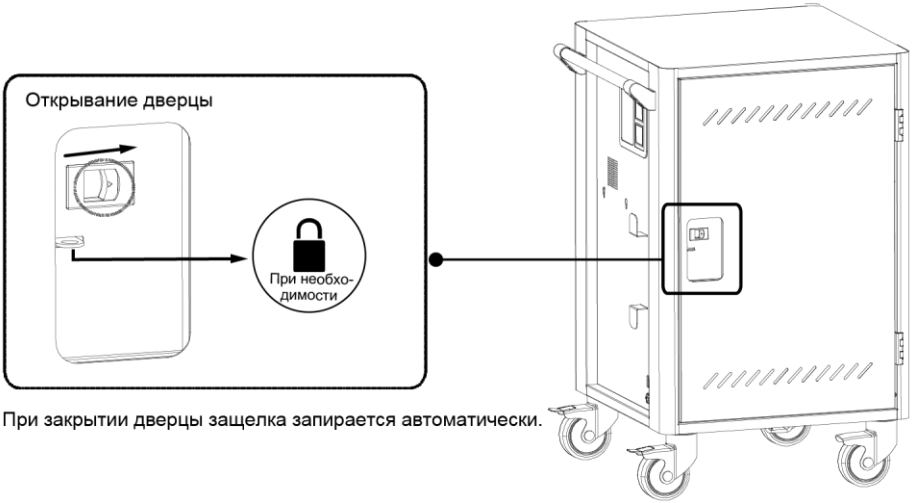

При закрытии дверцы защелка запирается автоматически.

II. Настройка

[Примечание] Для упорядочения и фиксации кабелей рекомендуется использовать кабельные стяжки (в комплект не входят).

Откройте дверцу на передней стороне.
Поместите устройство в отсек

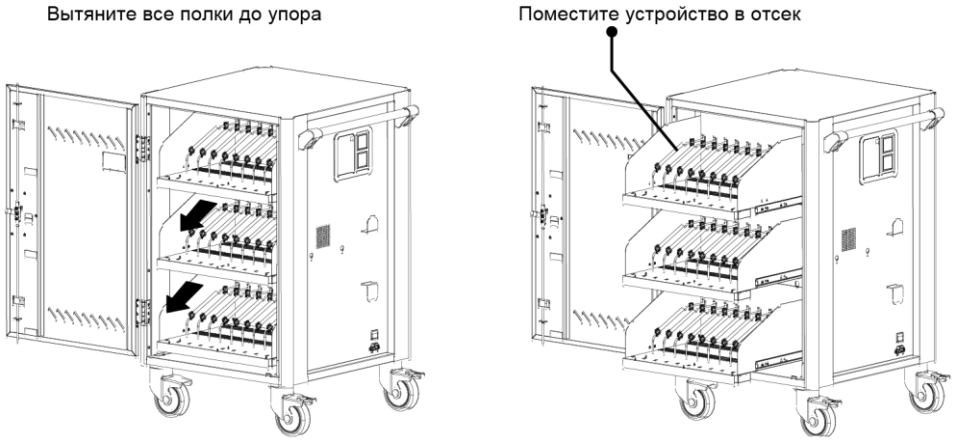

Подключите USB-кабель устройства к USB-порту на тележке.

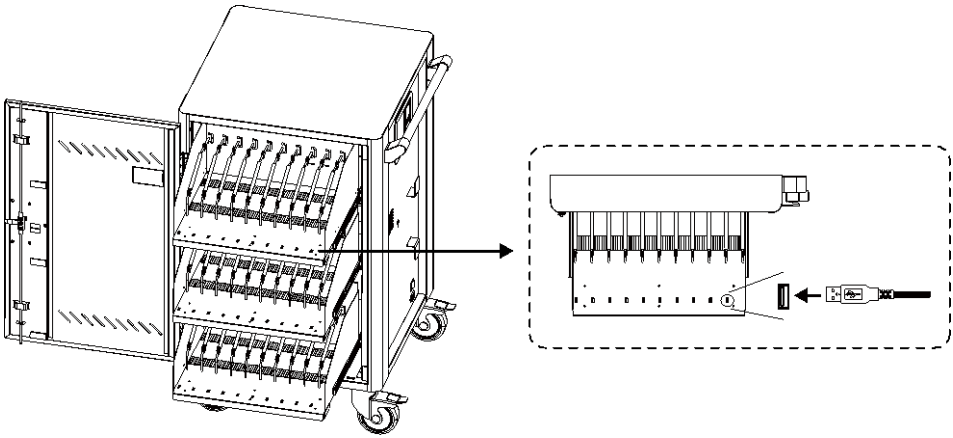

Фиксация кабелей

Отрегулируйте положение держателей кабеля нужным образом.

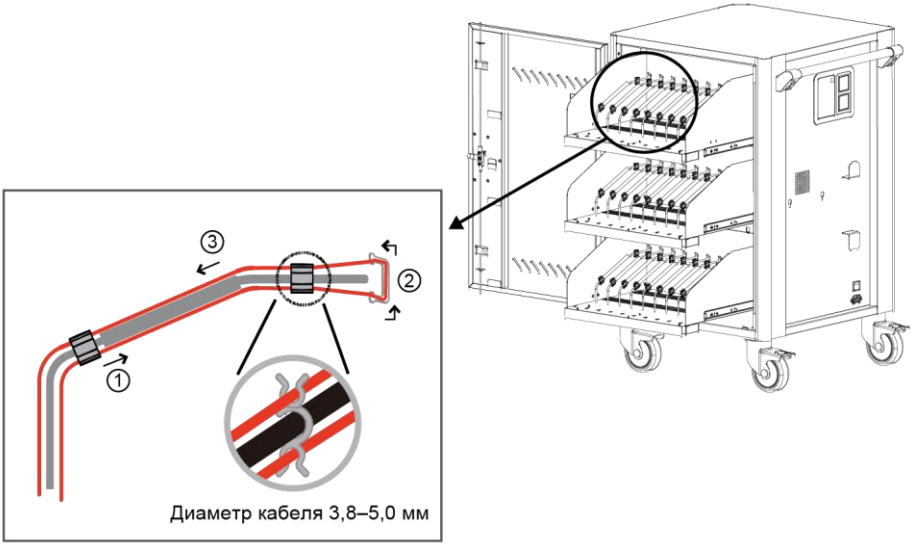

Подайте питание на тележку C30u, чтобы начать зарядку аккумулятора

Дополнительная розетка

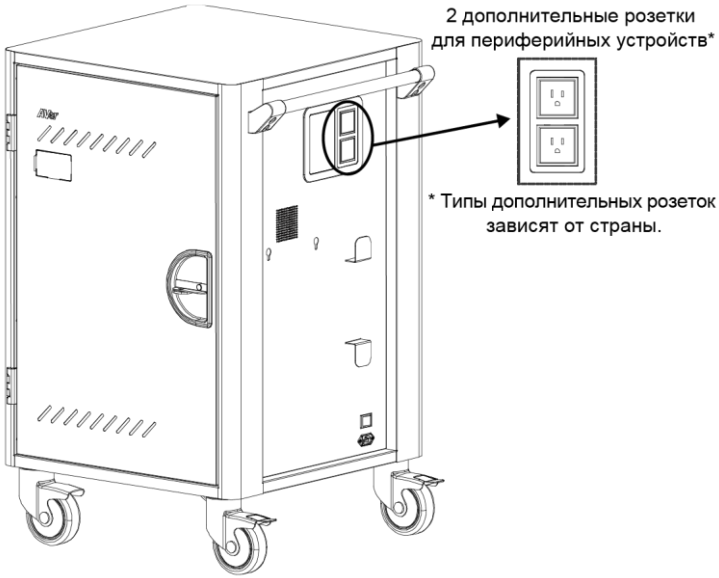

[Примечание] Все дополнительные розетки в процессе зарядки устройств могут работать параллельно.

III. Технические характеристики

Вместимость	30
Поддерживаемые устройства	Все планшетные компьютеры с зарядкой через USB
Размеры отсека (Ш x Г x В)	3,4 см (Ш) x 38 см (Г) x 22,5 см (В) 1,34 дюйма (Ш) x 14,96 дюйма (Г) x 8,86 дюйма (В)
Дополнительные розетки	2
Светодиодные индикаторы состояния	Да
Тип зарядки	USB 2.0
Характеристики питания	**Вход переменного тока:** 100-120 В ~ 50/60 Гц, 12 А 220-240 В ~ 50/60 Гц, 8 А **Выход для 30 USB-портов:** пост. ток 5 В, 2,1 А **Розетка (2 разъема)** 220–240 В ~ 50/60 Гц, 8 А 220–240 В ~ 50/60 Гц, 8 А
Синхронизация	Да
Защитные приспособления	**Передняя дверца**: 3-точечный запорный механизм
Колеса	Четыре колеса размером 5 дюймов, два из которых с тормозной скобой
Выдвижные полки	Да
Рабочая температура	0~30 °C
Относительная влажность для работы	10~90%
Температура хранения	-40~60°C
Относительная влажность для хранения	5~95%
Верхняя поверхность (рабочая площадка)	25 кг
Вес на каждую полку	50 кг

Нагрузка на держатель точки доступа	3 кг
Гарантия	10 лет на тележку и полки 5 лет на электрические компоненты
Размеры тележки (Ш x Г x В)	69,6 см (Ш) x 63,7 см (Г) x 103,7 см (В) 27 дюймов (Ш) x 25 дюймов (Г) x 40,8 дюймов (В) (включая боковую рукоятку)